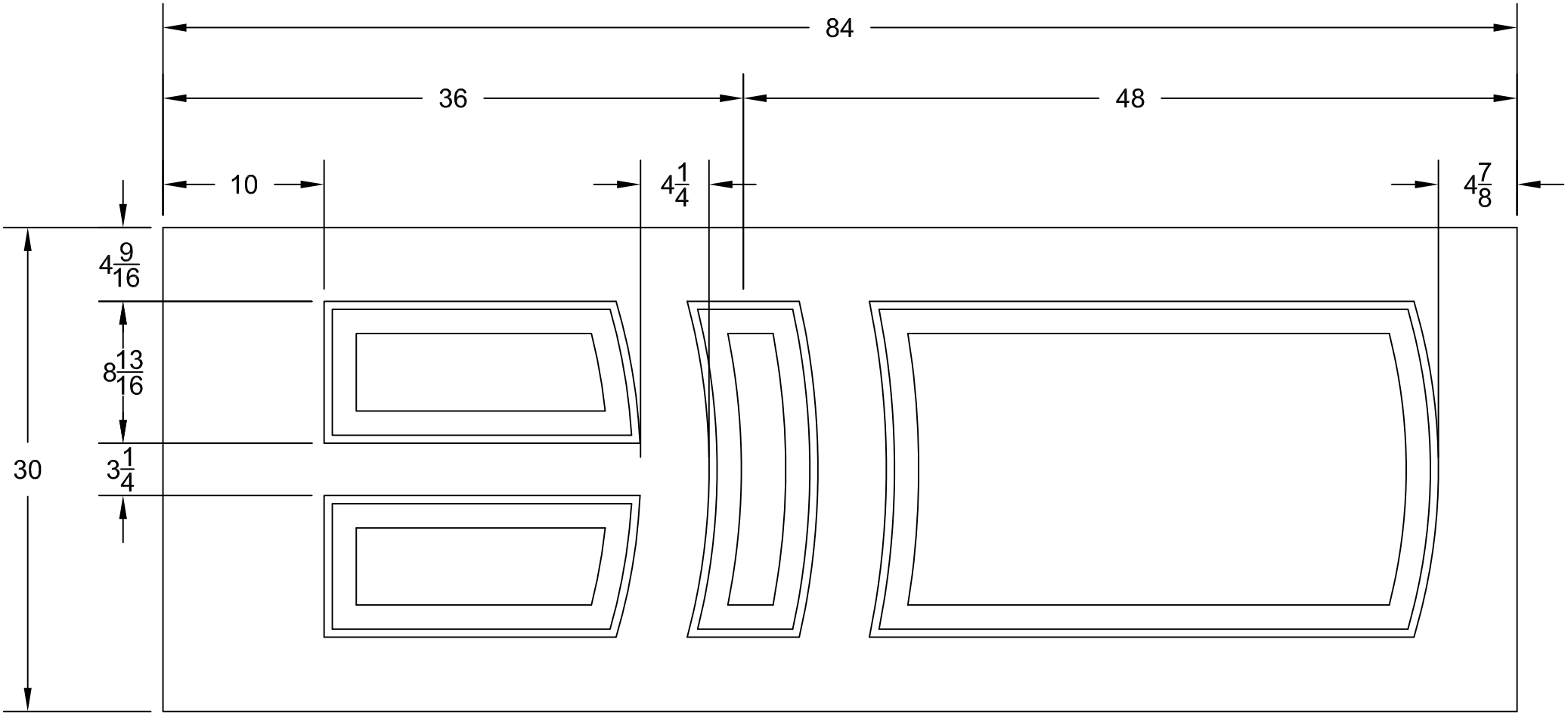
84
36
48
10
$4\frac{1}{4}$
$4\frac{7}{8}$
$4\frac{9}{16}$
$8\frac{13}{16}$
$3\frac{1}{4}$
30